KUPA

KUPA SENSOR MODUL - SENSOR-READY PLUG-IN - WIRELESS 2.4GHZ - MASTER/SLAVE

Produktvarenummer: KUP-sensor

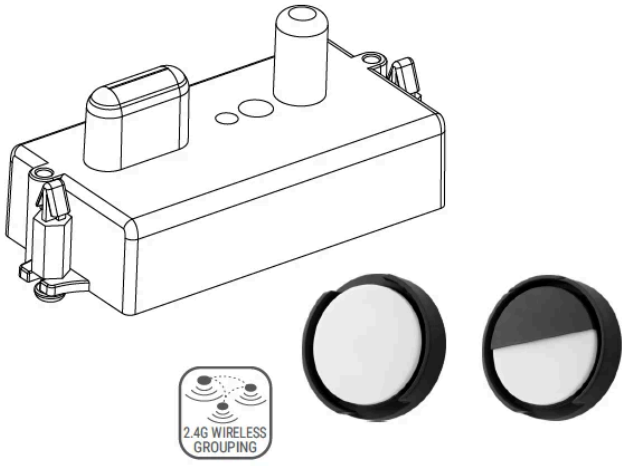

Generelle specifikationer

Dimensioner

Vægt (kg) netto:	0,030

Lystekniske data

© LLD • 2025 • Alle rettigheder forbeholdes

KUPA

Elektriske data

Tekniske data

Materiale og overflade

Montering og tilslutning

Styring

Type:	MW-Sensor,Sensor Ready
Sensor:	MW-Sensor Master/Slave

Pakningsstørrelse

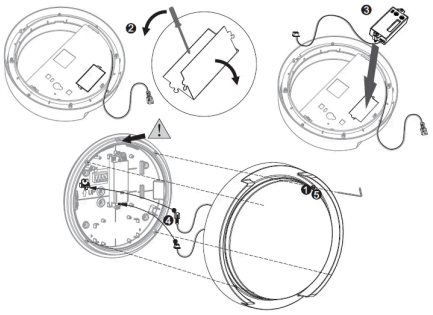

© LLD • 2025 • Alle rettigheder forbeholdes